ESTANFI AUTOMOCION
RECAMBIOS PARA AUTOMOVILES 4x4

BRITPART ESPAÑA

CONTINUADOR OFICIAL LAND ROVER · SANTANA RECAMBIO ORIGINAL · Continuador Oficial AUTOPLAS - FRENOS División Automoción · ODM · SEKIDO · Ashika · AIR-estanfi

INSTRUCCIONES DE MONTAJE Bomba de vacío ref. 11029-86CA0

Las bombas de vacío (depresores) de Estanfi Automoción se fabrican con un alto nivel de precisión y **se ensayan el 100% en banco.** Estas cumplen las especificaciones y los requerimientos de calidad formulados por el fabricante del vehículo. Sin embargo, una instalación incorrecta, por mano de obra no especializada, o una alimentación insuficiente de aceite, pueden causar fallas a las bombas de vacío, lo que puede influir en la seguridad de servicio.

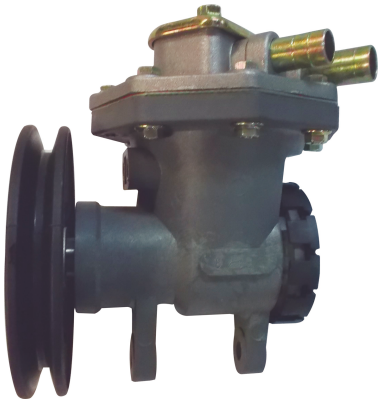

PROCEDIMIENTO DE INSTALACION

A - Desmontaje del conjunto usado:

1 - Desconectar las mangueras que unen la bomba de vacío.
2 - Aflojar los tornillos del tensor de la correa. Retirar la correa.
3 - Aflojar el tornillo del soporte motor y retirar la bomba de vacío.

B - Precauciones de instalación:

1 - Chequear la manguera y la conexión al servo para detectar daño o deterioro. Si el circuito de vacío tiene pérdidas absorberá aire perdiendo rendimiento el servo, pasando además el aire al motor.

MUY IMPORTANTE

2 - Velocidad máxima de giro 5.600 rpm.

3 - Para asegurar el normal desempeño de la bomba de vacío, en el montaje la inclinación del conjunto no debe ser mayor de 60º con respecto a la vertical.

4 - Controlar en el montaje la ubicación de la polea de la bomba para que la alineación y la tensión de la correa sean correctas.

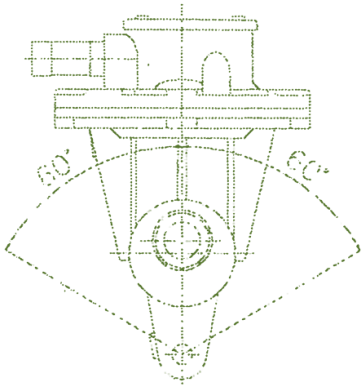

Cualquier duda consulte a nuestro servicio de Asistencia Técnica.

5 - Si se instala en otro vehículo para reemplazo de una bomba de vacío rotativa, verificar que el depósito de vacío no contenga aceite.

C - Montaje del nuevo conjunto:

1 - Retirar los elementos de embalaje.
2 - Colocar la bomba de vacío en el soporte motor y colocar el tornillo.
3 - Colocar la correa y tensar la misma por medio de la corredera con una tensión adecuada. Controlar el ángulo de inclinación de la bomba.
4 - Apretar el tornillo de fijación y los del tensa correa.
5 - Colocar la manguera de descarga de aire.
6 - Comprobar el funcionamiento de la bomba arrancando el motor y luego de la estabilización en ralentí, medir con el equipo de control. En caso de no contar con el mismo, utilizar un vacuómetro o tapar con el dedo la conexión de admisión de la bomba, verificando si existe succión. Si la bomba de vacío funciona correctamente, colocar la manguera en la conexión de la bomba de vacío, caso contrario repasar los controles detallados en el punto B (**Precauciones de instalación**). Controlar pérdidas de aceite manteniendo el motor 10 minutos en marcha.
7 - Probar el freno, si el sistema de servo no funciona revisar conexiones y servo.

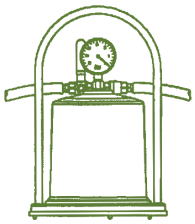

Equipo de control

ESTANFI
C/ Xaloc, 16 • Polígono Industrial Llevant
Tels. 902 125 025 - (34) 93 579 90 30 • Fax (34) 93 568 08 14
08213 POLINYÀ (BARCELONA) ESPAÑA
postventa@estanfi.com • www.estanfi.com